MAPA DE PARTES

Modelo: _____

Número de serie: _____

Notas:

_____

Serie V Torre de enfriamiento

VT0 y VT1 Modelos

Sección superior de la carcasa

1 Eliminadores de gota
2 Tuberia principal de sistema de aspersores/rociadores
3 Tuberia principal de sistema de aspersores/rociadores
4 Aspersores/rociadores
5 Relleno BACount®

Sección de la bandeja inferior

6 Conjunto de válvula de reposición
7 Bola de flotacion/boya
8 Puerta de acceso
9 Filtro/malla
10 Pantalla/guarda del ventilador
11 Conjunto de respiradero del ventilador
12 Carcasa del ventilador - superior
13 Carcasa del ventilador - inferior
14 Anillos de entrada
15 Conjunto del abanico centrifugo

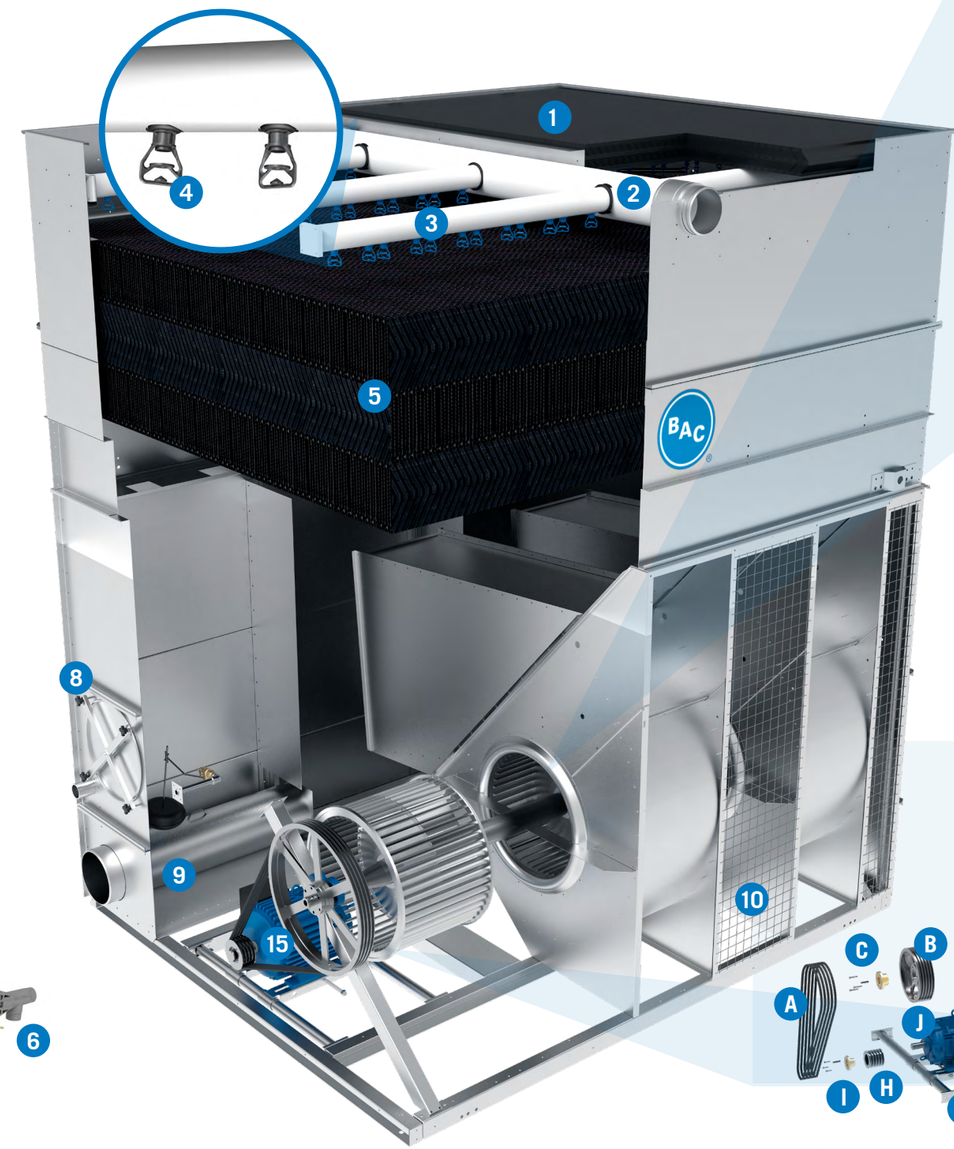

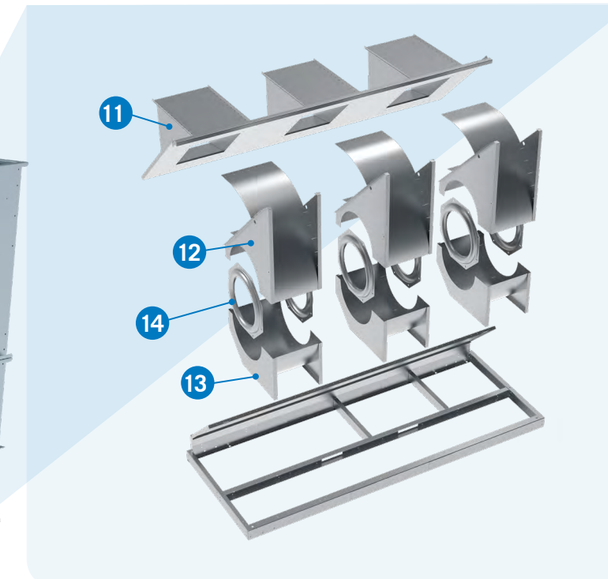

Conjunto del abanico centrifugo

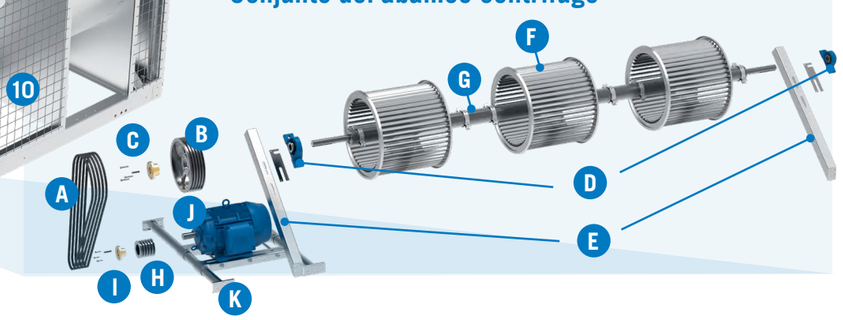

A Juego de correa
B Polea del ventilador
C Buje de la polea del ventilador
D Juego de rodamientos
E Soporte de cojinetes
F Conjunto de rueda del ventilador
G Eje del ventilador
H Polea del motor
I Buje de la polea del motor
J Motor
K Base del motor y barra de ajuste

Las cantidades pueden variar según la unidad. Aplicable desde 1986 hasta la actualidad

©2022 Baltimore Aircoil Company SeriesVCT/20220128